Стол кофейный

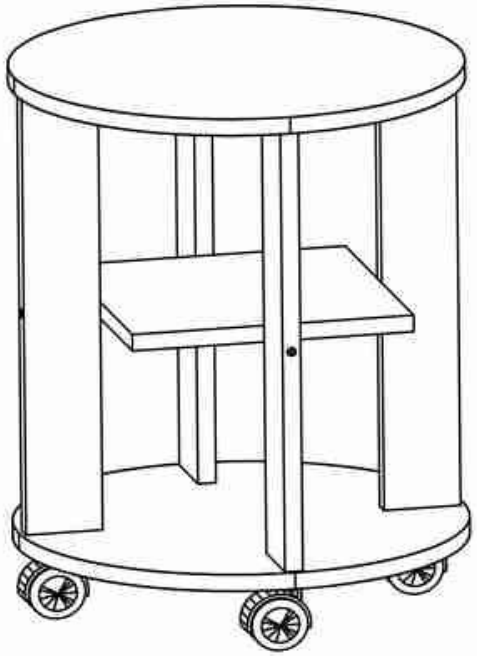

Детали:

1. (СКА03)	Полка	250*250*16	- 1
2. (СКА02)	Крышка	394*394*16	- 1
3. (СКА01)	Основание	394*394*16	- 1
4. (СКА04)	Ножка	426*68*16	- 4

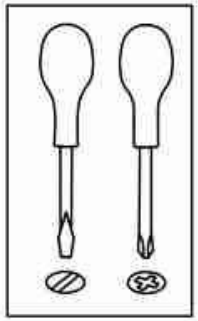

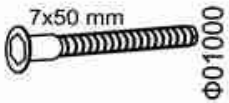

Ф01000 x4



Ф02000 x1



Ф19300 x4



Ш01100 x16

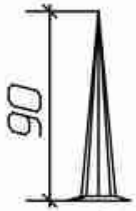

Ш01400 x4



Ф03102 x4

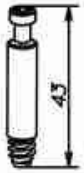

Ф17002 x4

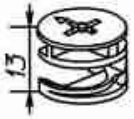

Ф17012 x4



Ф03200 x4

Для более быстрой и качественной сборки изделий, рекомендуем пользоваться услугами специалистов.

Предприятие изготовитель оставляет за собой право на замену фурнитуры и комплектующих.

1

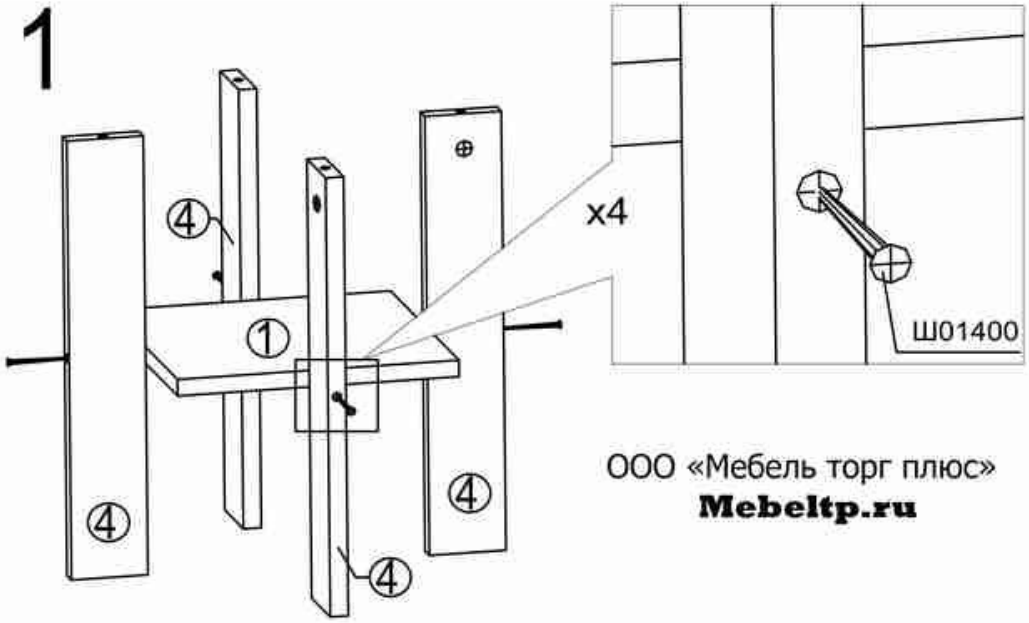

ООО «Мебель торг плюс»
Mebeltp.ru

2

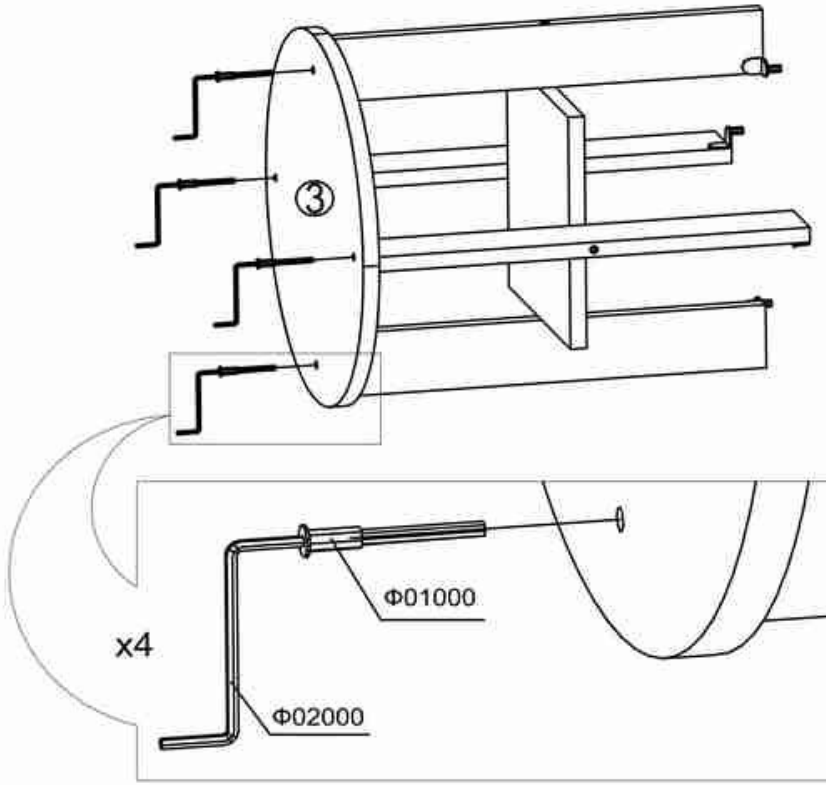

3

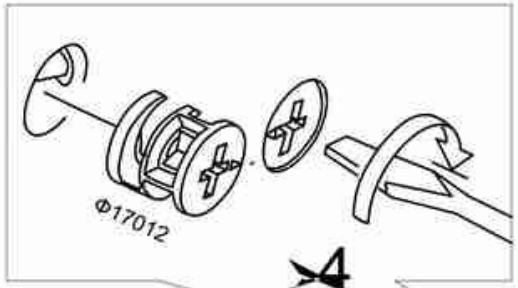

x4

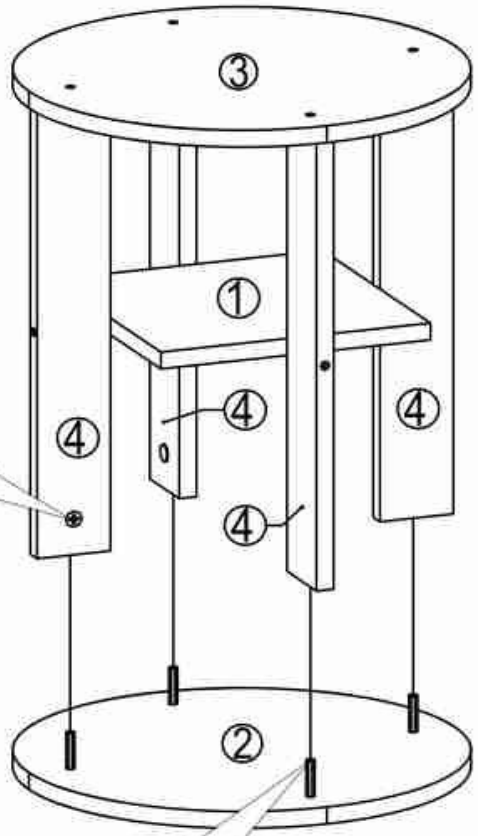

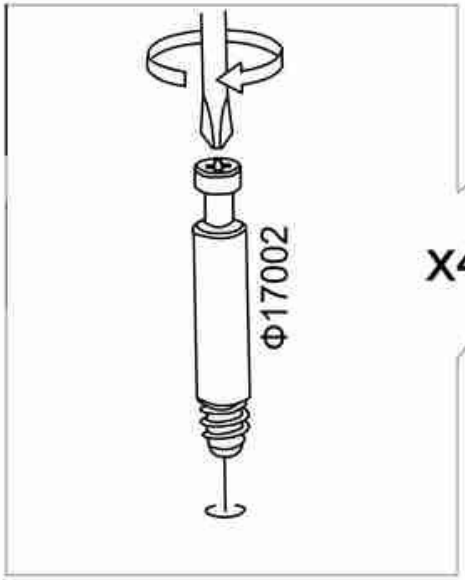

x4

4

ООО «Мебель торг плюс»

Mebeltp.ru

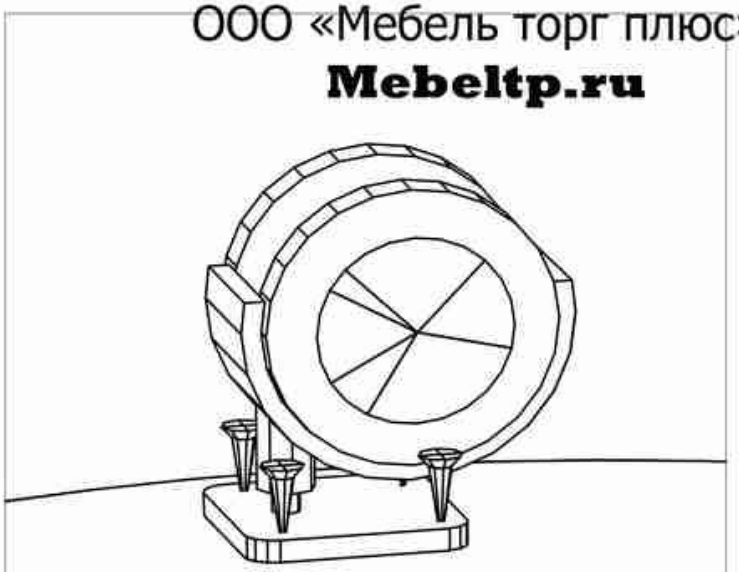

x4

